Weitergabe sowie Vervielfältigung dieses Dokuments, Verwertung und Mitteilung seines Inhalts sind verboten, soweit nicht ausdrücklich gestattet. Zuwiderhandlungen verpflichten zu Schadenersatz. Alle Rechte für den Fall der Patent-, Gebrauchsmuster- oder Geschmacksmustereintragung vorbehalten. (Schutzvermerk ISO 16016 beachten)
The reproduction, distribution and utilization of this document as well as the communication of its contents to others without express authorization is prohibited. Offenders will be held liable for the payment of damages. All rights reserved in the event of the grant of a patent, utility model or design. (Refer to protection notice ISO 16016)

RELEASED

Pos.	T.- Nr.	Benennung	Menge	Einheit
10	3010985	Stele geschweißt TEW4 3010985	1	ST
60	112034	Scheibe DIN9021 8.4 A2 SCHEIBE_DIN9021_8-4_VA_112034	3	ST
70	112035	Sechskantschraube DIN 933 DIN933_M8X20_VA_112035	3	ST
90	1006407	Scheibe DIN9021 A 13,0 A2 SCHEIBE_DIN9021_13_VA_1006407	4	ST
100	107615	Sechskantschraube DIN 933 M12x30 A2K DIN933_M12X30_VA_107615	4	ST
110	1055951	Gummisch. M8 8,5x23x3mm EPDM 1055951	3	ST
200	1001044	Sperrkantscheibe Form K M8 A4 SPERRKANTSCHEIB_K_M8_A4_1001044	3	ST
210	105720	Sechskantschraube DIN 933 DIN933_M8X30_VA_105720	1	ST
220	110760	Sechskantmutter DIN 934 6KANT_DIN934_M8_VA_110760	1	ST

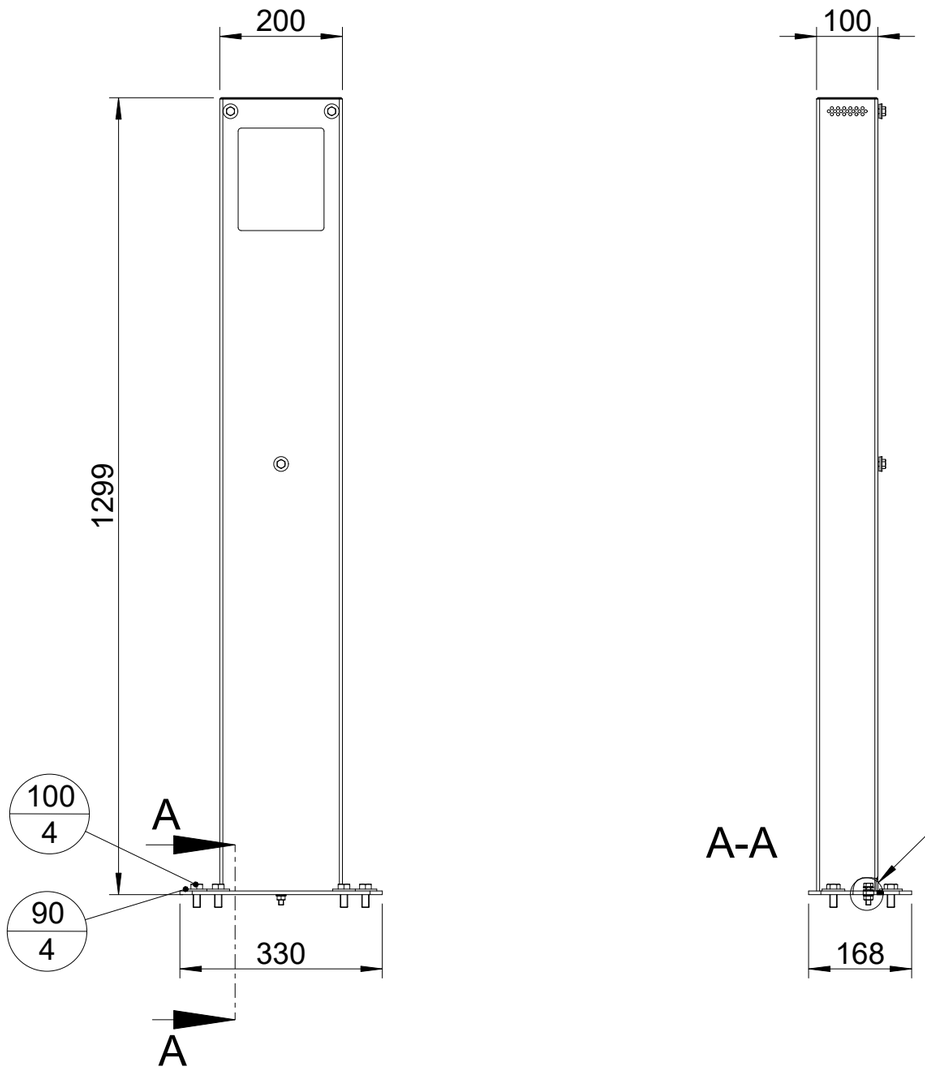

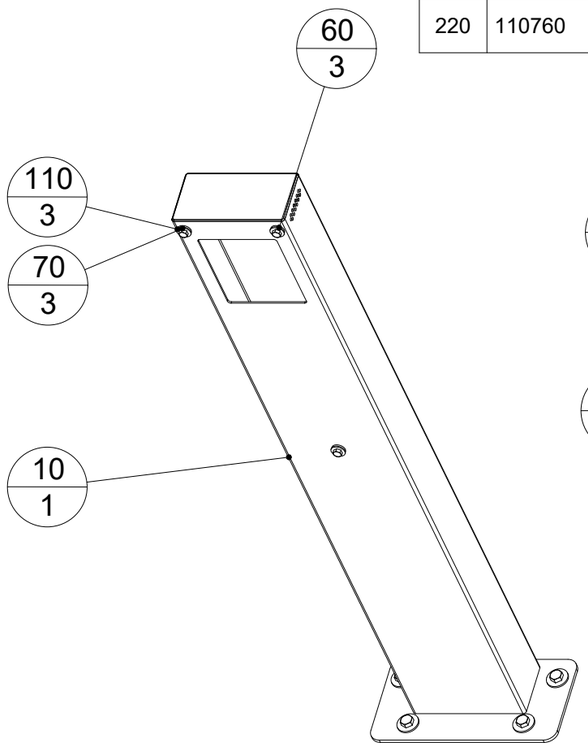

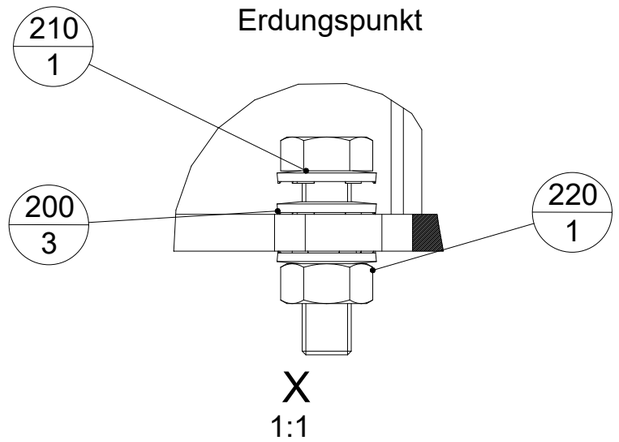

Pos.60-220 als Beipack hinzu

PDM-Modelldokument 3011413-2	Erstellt 28.08.2025 krol	Geändert 28.08.2025 krol	Genehmigt 28.08.2025 weto	Lebenszyklus-Status Freigegeben	Revision a
Änderungsnr./text: 1056	Maße nach DIN EN ISO 14405	Allgemeintoleranzen ISO 2768-	Oberfläche ISO 1302 Kanten ISO 13715	Werkstoff - Beschichtung - -	
Artikelnummer 3011413 Halbzeugnr. - Halbzeug -		Benennung (Modell) Stele TEW4 ES/BF barrierefrei Zubehör			
technagon		Zeichnungsnummer 3011413			Masse 19.44 kg
		Projektnummer P0255	Verkaufsnummer 40069.855	Maßstab 1:10 Ersatz für - Sprache DE	Blatt 1/1

A3